Sicherheitsbausteine

C4SX/24V

- Kontakt– Erweiterungsgerät
- 4 redundante Ausgangskontakte NO
- 1 redundanter Ausgangskontakt NC
- 1 Meldekontakt NC
- Steckbare Anschlussklemmen

CE

Technische Daten

Betriebsspannung:	24V AC/DC; -15%/+10%; 50/60 Hz
Leistungsverbrauch:	< 3,5 W (DC); < 6,5 VA (AC)
Sicherheitsausgänge:	4 Schließer (NO); 1 Öffner (NC) 8A/250V AC
Meldeausgang:	1 Öffner (NC); 4A/250V AC
Minimale Schaltleistung:	50 mW
Schutzbeschaltung DLC:	Elektronische Abschaltung durch Strombegrenzung
Betriebstemperatur:	-20°C bis +60°C
Schutzart:	IP20
Ansprechdauer	< 20 ms
MTTFd/DC	90 Jahre / 99,9%
B10d (EN60947-5-1)	AC1: 860000, AC15: 300000, DC13: 300000
Gehäuse:	Polykarbonat, grau
Anschluss:	Steckbare Anschlussklemmen
Abmessungen B x H x T:	22,5 x 100 x 111 mm
Gewicht:	230 g
Normen:	EN ISO13849-1, EN60947-5-1, EN61000-6-2: Jan 2006; EN61000-6-4: Mär 2007

Sicherheitsbetrachtung:

gemäß EN ISO 13848-1	PLe
Gemäß EN 954-1	Kat. 4

Anschluss-schema

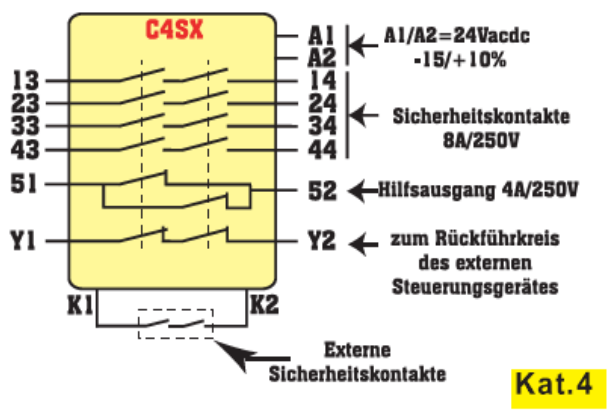

Schaltbild

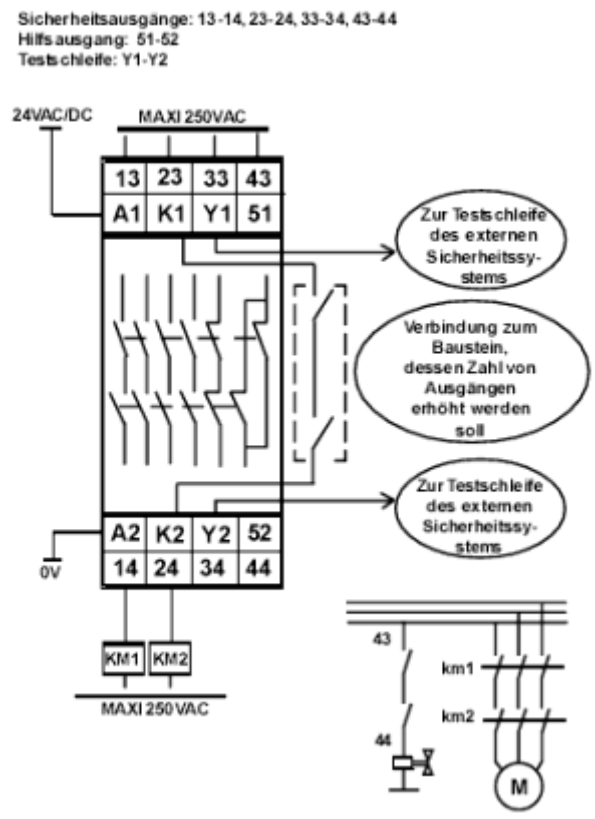

Bestell-Nr. **C4SX/24V**